http://www.sealedbox.cn 15825912233 版权所有：重庆博斯泰克电气有限公司

铸件尺寸公差(节选) 单位：mm		
基本尺寸		公差等级
大于	至	CT8
0	10	1
10	16	1.1
16	25	1.2
25	40	1.3
40	63	1.4
63	100	1.6
100	160	1.8
160	250	2
250	400	2.2

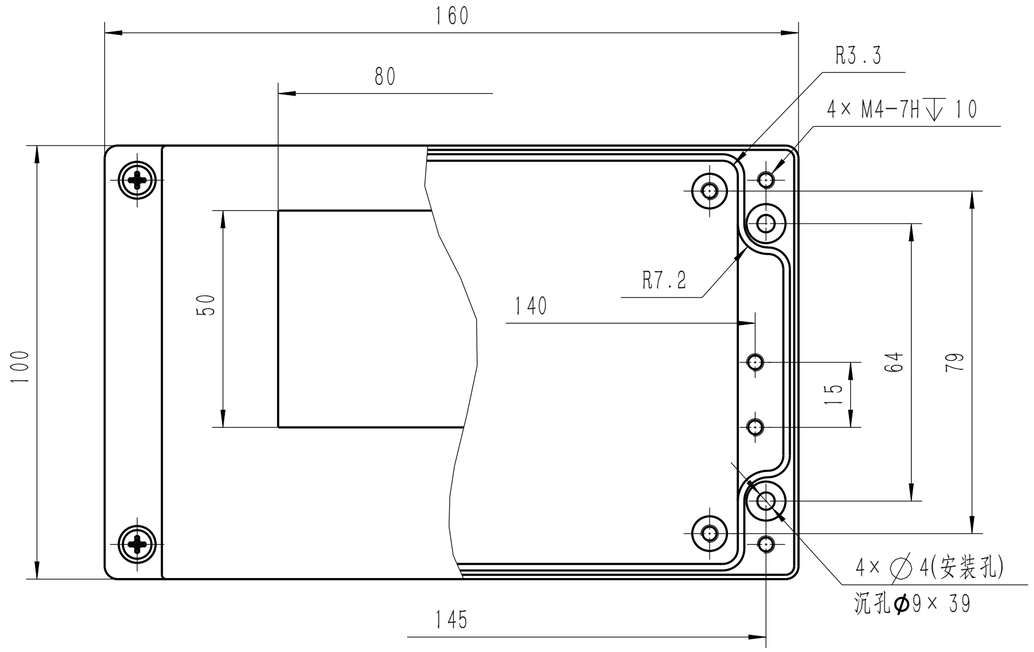

移除部分上盖

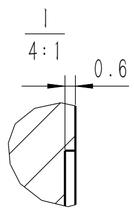

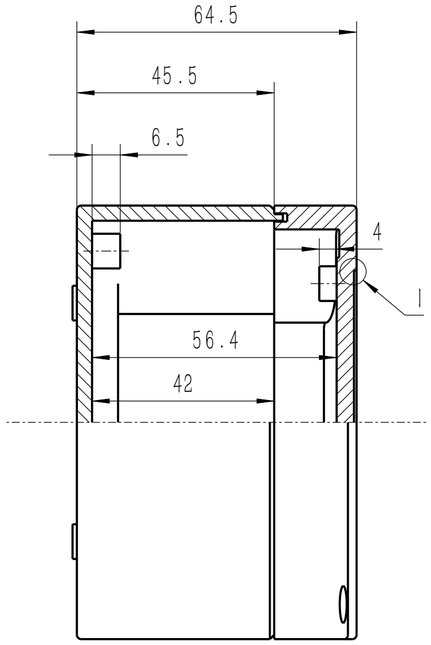

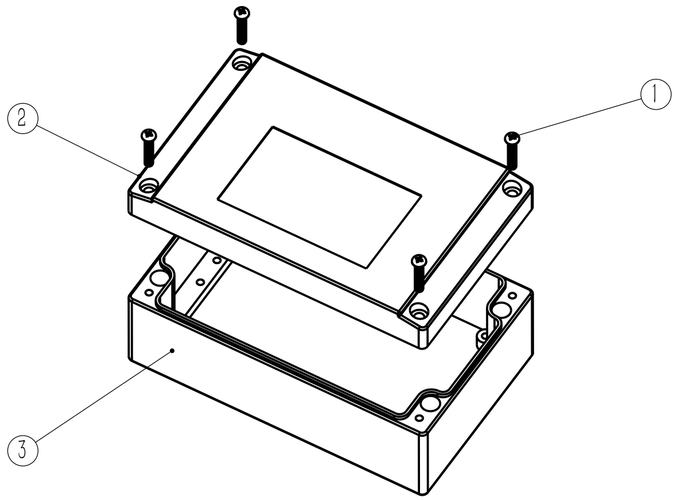

进出线布局

过线范围(直径) 单位：mm

型号＼侧	Side A-B	Side C-D	下限	上限
PG7/M12	12(6x2)	2	3	6
PG9/M16	5	1	4	8
PG11/M18	4	1	5	10
PG13.5/M20	4	1	6	11
PG16/M22	4	/	10	13
PG19/M24	3	/	12	15
PG21/M28	3	/	13	18
PG25/M30	3	/	16	21
PG29/M36	/	/	18	25

技术数据（仅供参考）

外壳材料	颜色	防护等级	阻燃等级	温度范围
ALSI12	浅灰	IP65	完全阻燃	-40℃~130℃

技术说明

1、图上所注尺寸仅供参考

2、实际产品经过多次迭代，其尺寸结构可能稍有不同

3、密封条应均匀压入上盖防水槽，首尾结合处不留缝隙

4、盒盖螺钉采用对角顺序安装并以交替渐进方式锁紧

5、未注公差参考GB/T 6414-1999

序号	代号	零件名称	数量	材料	单件 质量(g)	总计 质量(g)	备注
3	04030A-01-01	底座	1	ALSI12	166.2	166.2	表面喷塑
2	04030A-02-01	上盖	1	ALSI12	286.6	286.6	表面喷塑，带密封条
1	04030A-02-02	十字槽盘头螺钉	4	Q235	2.0	7.9	螺钉 GB/T 823-2016 M4×20

标记	处数	分区	更改文件号	签名	年、月、日
设计			标准化		
审核					
工艺			批准		

阶段标记	重量(克)	比例
	460.7	1:1
第 1 张 共 1 张		

BOXTECH®

铸铝防水盒

04.030A

视图：

描图	
校对	
底图存放	
签字	
日期	