http://www.sealedbox.cn 15825912233 版权所有：重庆博斯泰克电气有限公司

未注公差的尺寸允许偏差（节选）注：a为不受模具活动部分影响的尺寸公差值；b为受模具活动部分影响的尺寸公差值。 单位：mm

公差等级	公差种类	基本尺寸 >0~3	>3~6	>6~10	>10~14	>14~18	>18~24	>24~30	>30~40	>40~50	>50~65	>65~80	>80~100	>100~120	>120~140	>140~160	>160~180	>180~200	>200~225	>225~250
MT5	a	±0.10	±0.12	±0.14	±0.16	±0.19	±0.22	±0.25	±0.28	±0.32	±0.37	±0.43	±0.50	±0.57	±0.64	±0.72	±0.80	±0.88	±0.96	±1.05
	b	±0.20	±0.22	±0.24	±0.26	±0.29	±0.32	±0.35	±0.38	±0.42	±0.47	±0.53	±0.60	±0.67	±0.74	±0.82	±0.90	±0.98	±1.06	±1.15

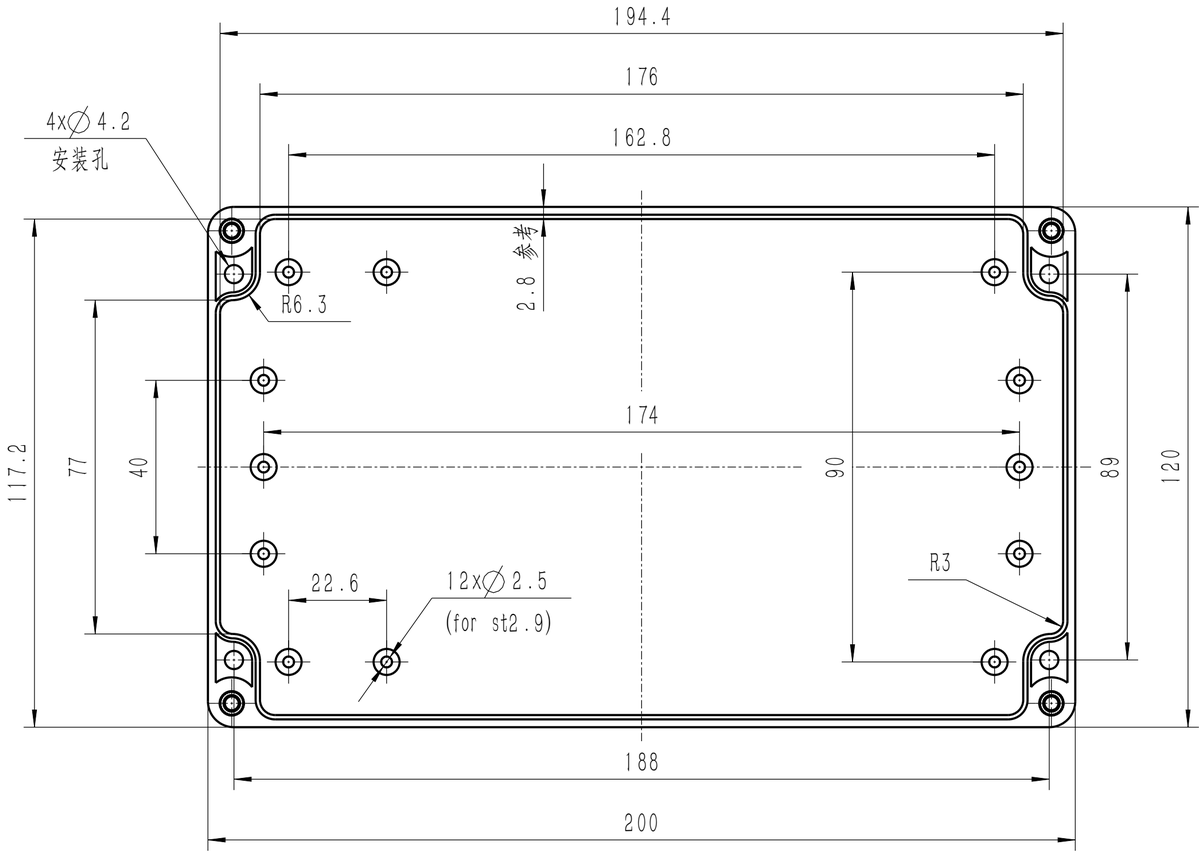

移除上盖

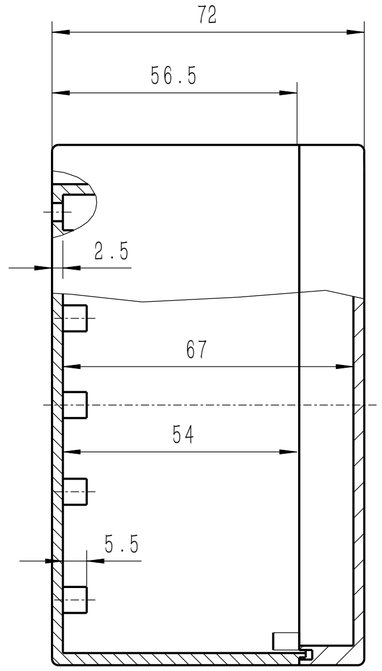

技术说明

1、图上所注尺寸仅供参考

2、实际产品经过多次迭代，其尺寸结构可能稍有不同

3、密封条应均匀压入上盖防水槽，首尾结合处不留缝隙

4、盒盖螺钉采用对角顺序安装并以交替渐进方式锁紧

5、未注公差参考GB/T 14486-2008(MT5)

进出线布局

型号＼侧	Side A-B	Side C-D	过线范围(直径) 单位：mm 下限	上限
PG7/M12	8×2	3×2	3	6
PG9/M16	6×2	2	4	8
PG11/M18	6×2	2	5	10
PG13.5/M20	5	2	6	11
PG16/M22	5	2	10	13
PG19/M24	5	2	12	15
PG21/M28	4	1	13	18
PG25/M30	4	1	16	21
PG29/M36	3	/	18	25

技术数据（仅供参考）

外壳材料	颜色	防护等级	阻燃等级	温度范围
ABS	米色	IP65	不阻燃	-20℃~70℃

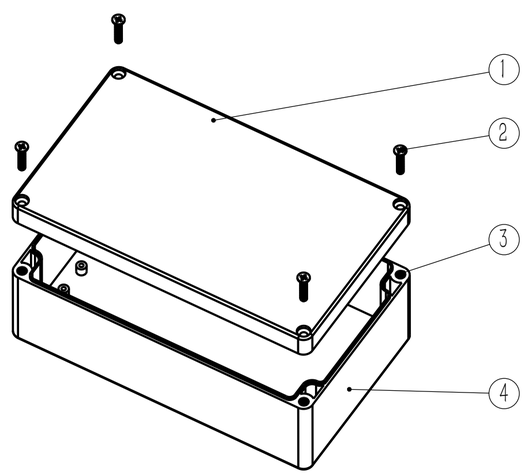

序号	代号	零件名称	数量	材料	单件 质量(g)	总计 质量(g)	备注
4	01060B-01-01	底座	1	ABS	176.7	176.7	四角镶嵌铜螺母
3	01050A-01-02	镶嵌螺母	4	CU	0.1	0.2	
2	00-S-K-M4-20	十字槽沉头螺钉	4	Q235	1.7	7.0	螺钉 GB/T819.1 M4×20
1	01060B-02-01	上盖	1	ABS	99.2	99.2	带密封条

标记	处数	分区	更改文件号	签名	年、月、日
设计			标准化		
审核					
工艺			批准		

阶段标记	重量(克)	比例
	283.1	1:1

第 1 张 共 1 张

BOXTECH®

塑料防水盒

01.060B

视图：

描图

校对

底图存放

签字

日期