http://www.sealedbox.cn 15825912233 版权所有：重庆博斯泰克电气有限公司

未注公差的尺寸允许偏差（节选）注：a为不受模具活动部分影响的尺寸公差值；b为受模具活动部分影响的尺寸公差值。 单位：mm

公差等级	公差种类	基本尺寸 >0~3	>3~6	>6~10	>10~14	>14~18	>18~24	>24~30	>30~40	>40~50	>50~65	>65~80	>80~100	>100~120	>120~140	>140~160	>160~180	>180~200	>200~225	>225~250
MT5	a	±0.10	±0.12	±0.14	±0.16	±0.19	±0.22	±0.25	±0.28	±0.32	±0.37	±0.43	±0.50	±0.57	±0.64	±0.72	±0.80	±0.88	±0.96	±1.05
	b	±0.20	±0.22	±0.24	±0.26	±0.29	±0.32	±0.35	±0.38	±0.42	±0.47	±0.53	±0.60	±0.67	±0.74	±0.82	±0.90	±0.98	±1.06	±1.15

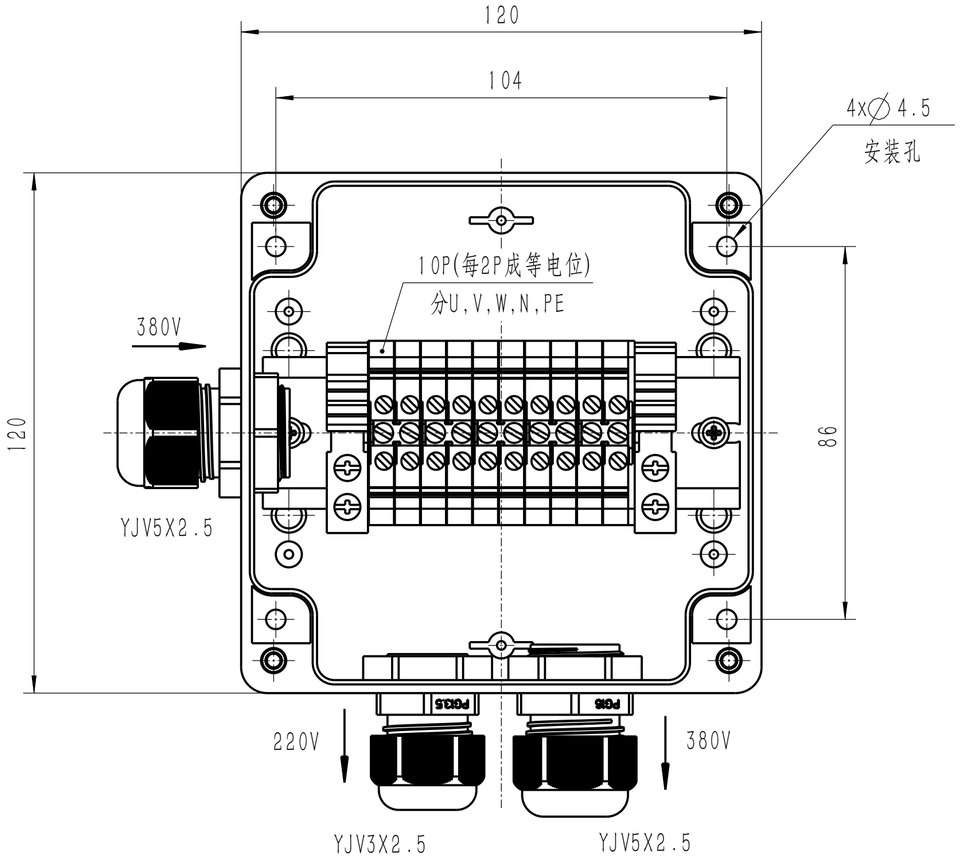

移除上盖

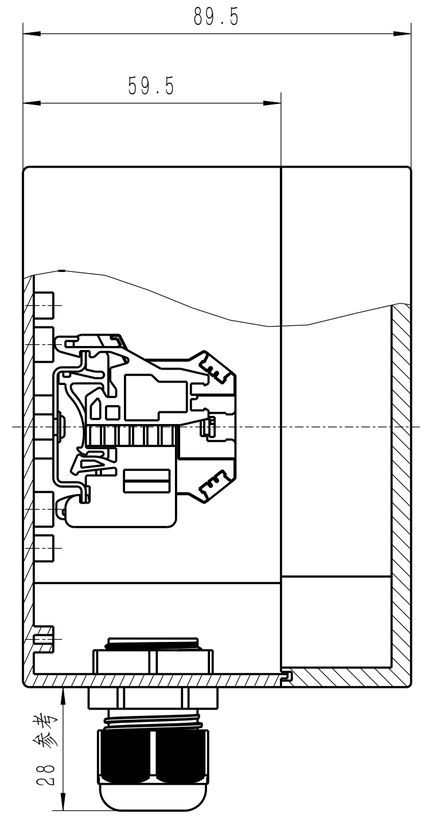

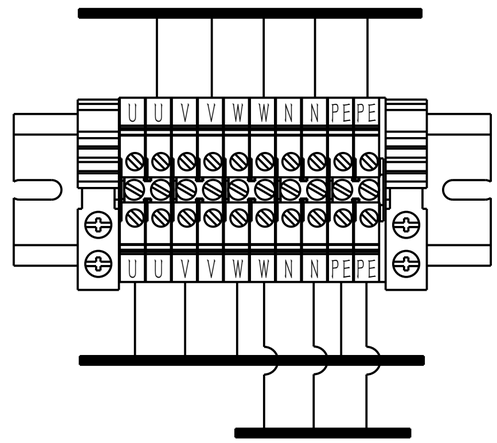

进出线布局

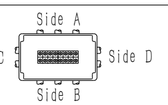

型号＼侧	Side A-B	Side C-D	过线范围(直径) 单位：mm 下限	上限
PG7/M12	6(3x2)	6(3x2)	3	6
PG9/M16	6(3x2)	2	4	8
PG11/M18	6(3x2)	2	5	10
PG13.5/M20	2	2	6	11
PG16/M22	2	2	10	13
PG19/M24	2	1	12	15
PG21/M28	2	1	13	18
PG25/M30	1	1	16	21
PG29/M36	1	/	18	25

技术说明

1、图上所注尺寸仅供参考

2、实际产品经过多次迭代，其尺寸结构可能稍有不同

3、密封条应均匀压入上盖防水槽，首尾结合处不留缝隙

4、盒盖螺钉采用对角顺序安装并以交替渐进方式锁紧

5、未注公差参考GB/T 14486-2008(MT5)

技术数据（仅供参考）

外壳材料	颜色	防护等级	阻燃等级	温度范围	端子点数	接线容量	额定电压/电流	进出线布局	其他
ABS	米色	IP65	不阻燃	-20℃~70℃	10	2.5mm²	600V/15A	按要求定制	一进三出

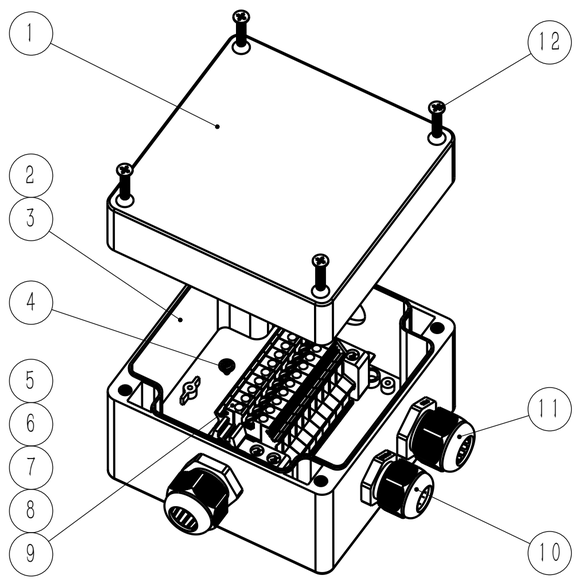

序号	代号	零件名称	数量	材料	单件 质量(g)	总计 质量(g)	备注
12	01059A-01-02	十字槽沉头螺钉	4	Q235	1.7	7.0	螺钉 GB/T819.1 M4×20
11	00-G-PG16	防水接头（PG16）	2	尼龙	10.8	21.6	IP68
10	00-G-PG13.5	防水接头（PG13.5）	1	尼龙	9.3	9.3	IP68
9	00-T-UK2	螺钉式直通端子	10	PA66	4.1	41.1	UK2.5B / IEC947-7-1
8	00-T-UK-FIX	端子固定器	2	PA66	7.0	14.0	
7	00-T-TS35	标准轨道	1	A3	36.9	36.9	TS35 × 110
6	00-T-UK2-E	端板	1	PA66	1.4	1.4	
5	00-T-UK2_BG	桥接件	5		2.9	14.4	
4	00-S-ST2.9-5	自攻螺钉	2	Q235	0.4	0.9	螺钉 ST2.9 × 5(自带垫)
3	01059A-01-01	底座	1	ABS	127.7	127.7	
2	01059A-01-02	镶嵌螺母(模塑)	4	CU	0.1	0.2	M4
1	01059A-02-01	上盖	1	ABS	128.8	128.8	带密封条

标记	处数	分区	更改文件号	签名	年、月、日
设计			标准化		
审核					
工艺			批准		

阶段标记	重量(克)	比例
	403.4	1:1

第 1 张 共 1 张

BOXTECH®

TN-S防水分线盒

P121209-10U2-C16-B1316

视图：

描图

校对

底图存放

签字

日期